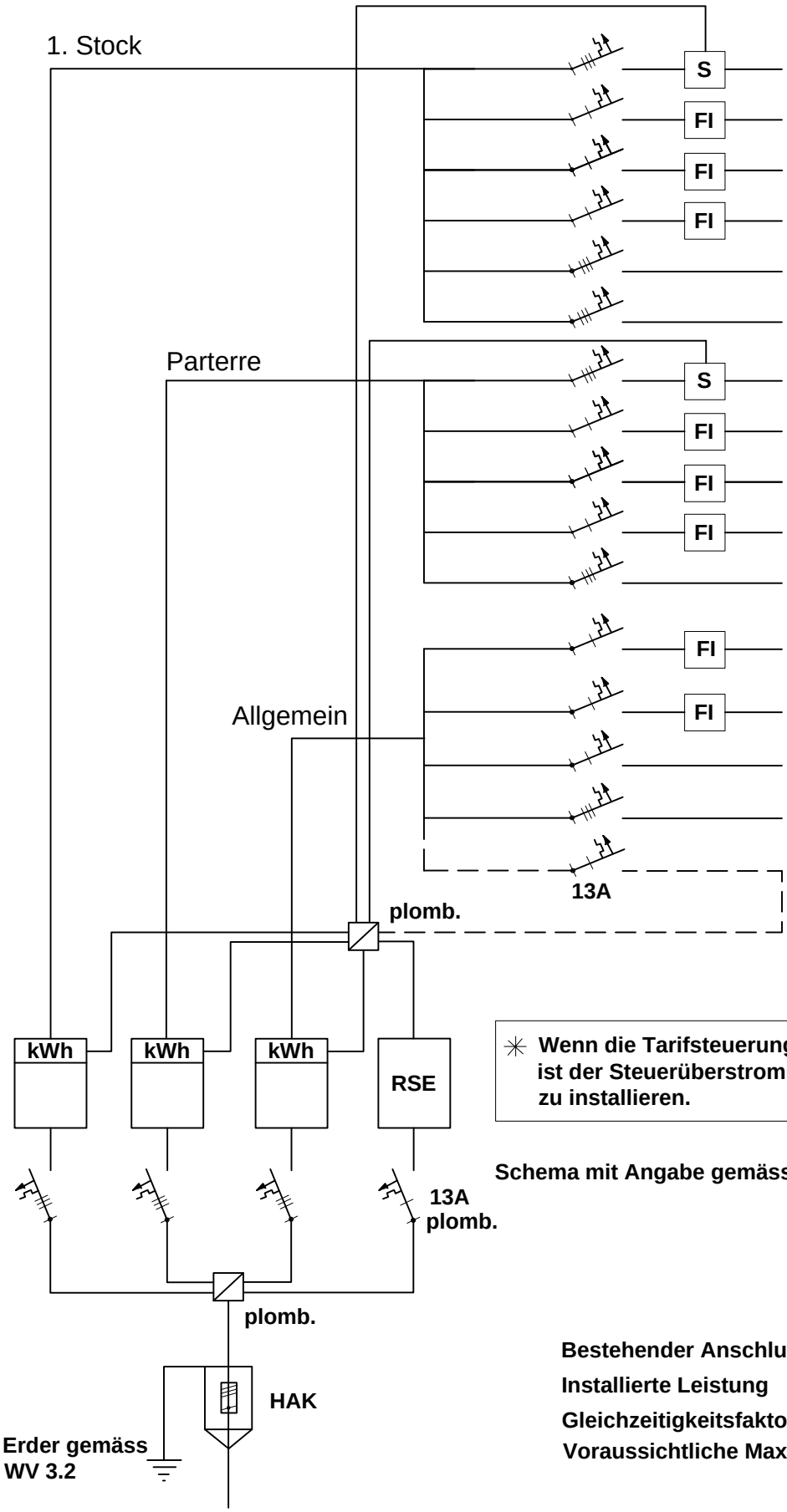

	kVA kW
Boiler 200l	4.0
Licht Küche, Ki-Zi	0.5
Licht Wohnzimmer	0.5
Licht Gang, Bad	0.5
Kochherd	7.9
Geschirrspüler	3.2
Boiler 200l	4.0
Licht Küche, Ki-Zi	0.5
Licht Wohnzimmer	0.5
Licht Gang, Bad	0.5
Kochherd	7.9
Licht Keller Süd, Treppenhaus	0.5
Licht Keller Nord	0.5
Heizung	0.5
Waschmaschine	7.5
✳Tarifsteuerung	
Total neu	39.0
Bestehender Anschlusswert	
Installierte Leistung **Total**	39.0
Gleichzeitigkeitsfaktor z.B. 0.5	
Voraussichtliche Maximalbelastung **Total**	23.4

✳ **Wenn die Tarifsteuerung die Verteilung verlässt, ist der Steuerüberstromunterbrecher gemessen zu installieren.**

Schema mit Angabe gemäss WV 2.132

Beispiel Installationsschema für Mehrfamilienhaus

20.2.132.5
Ausgabe 2006

Werkvorschriften Aare Energie AG

Aare Energie AG